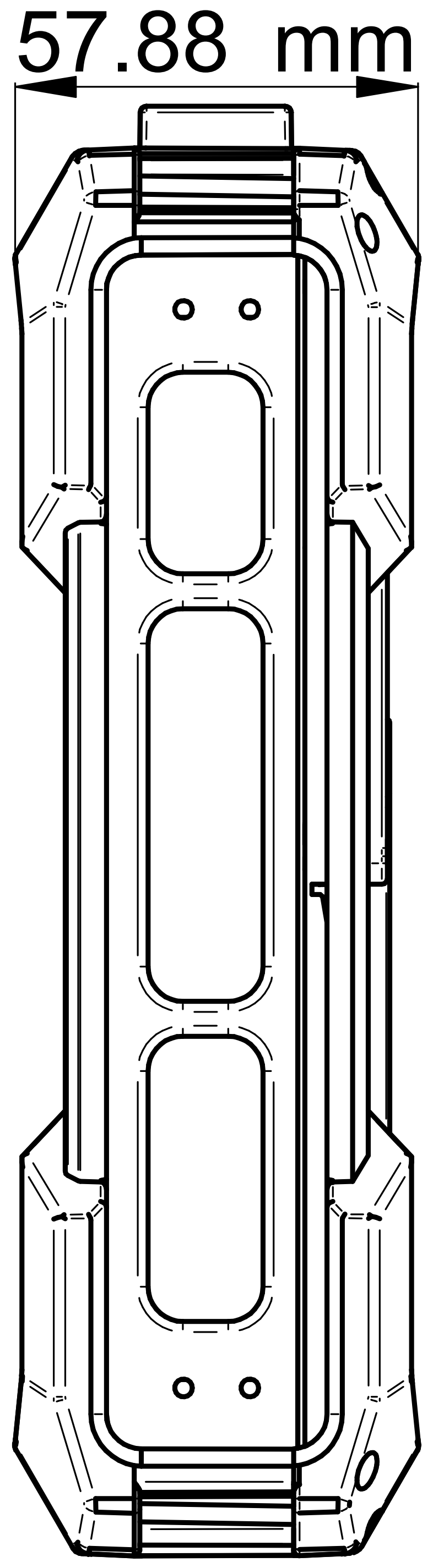

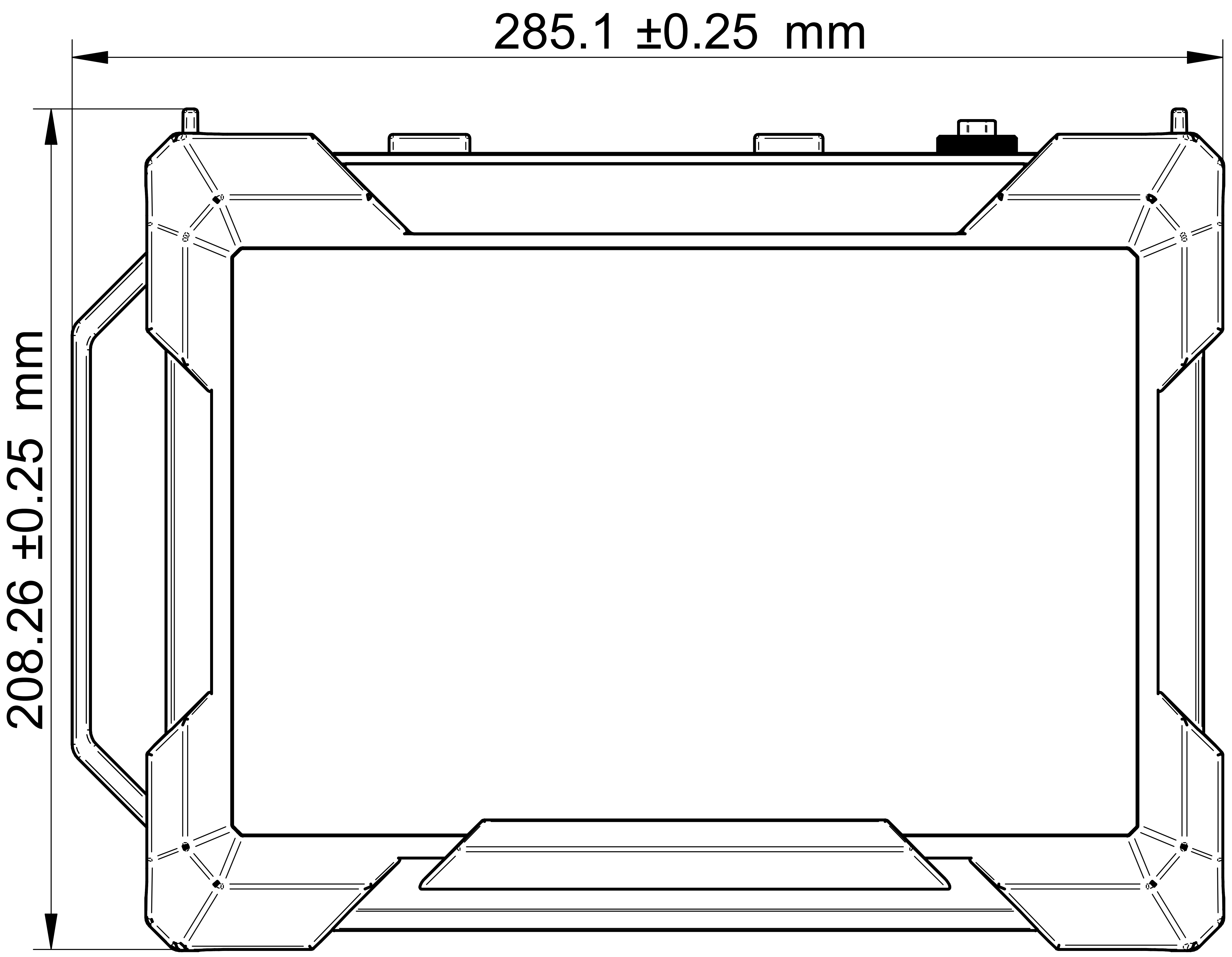
285.1 ±0.25 mm
208.26 ±0.25 mm

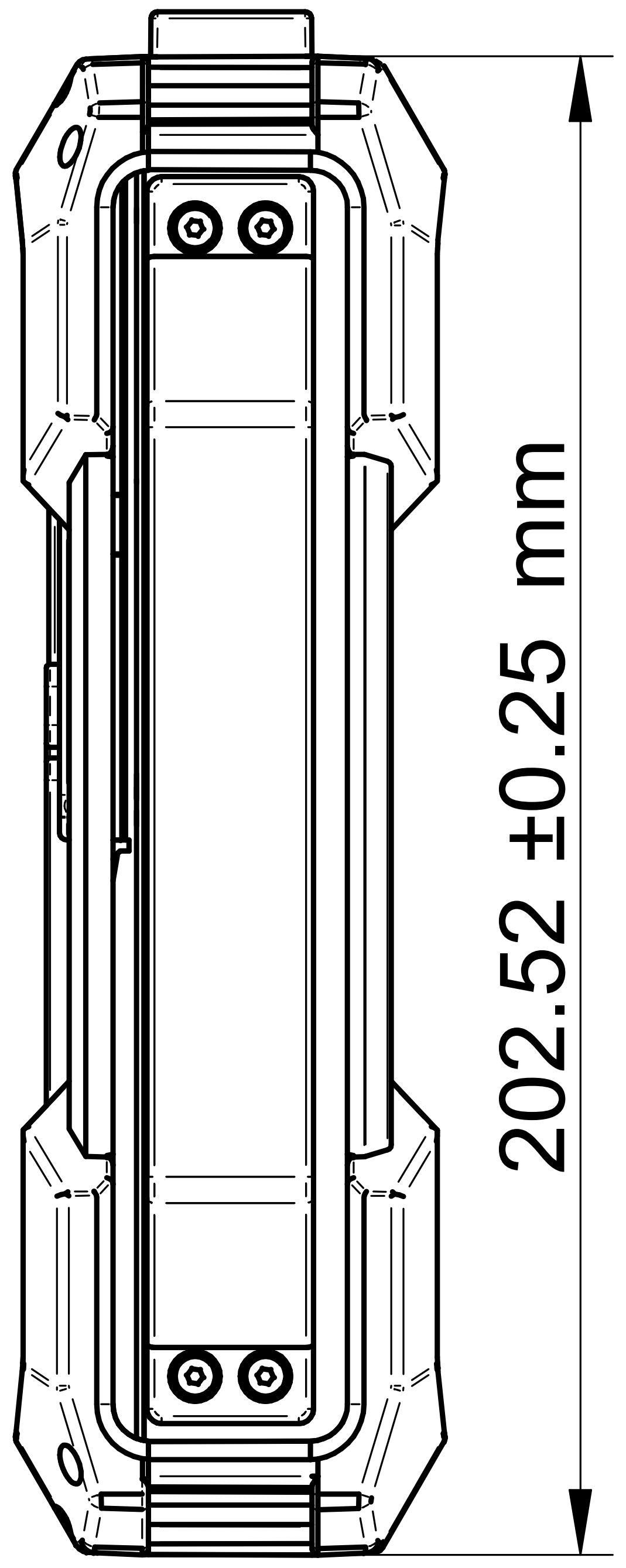
202.52 ±0.25 mm

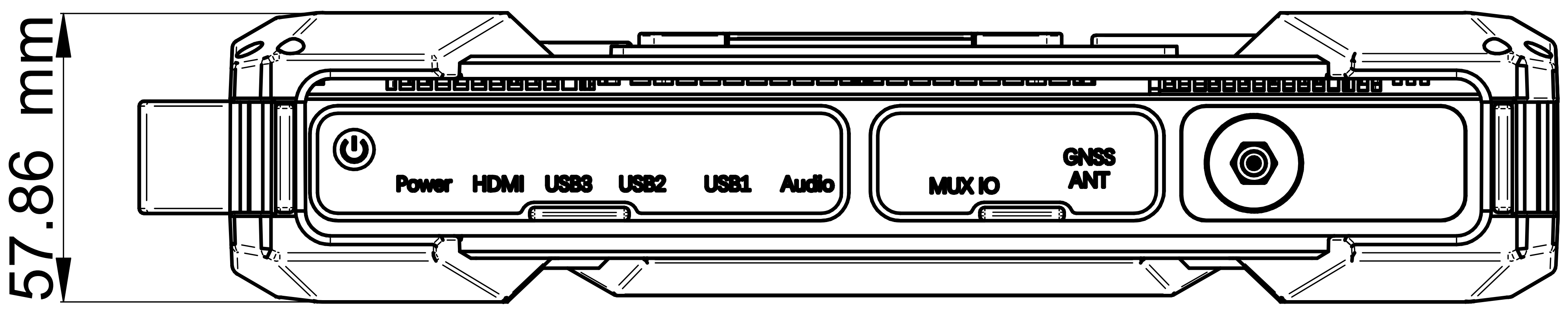
57.86 mm
Power
HDMI
USB3
USB2
USB1
Audio
MUX IO
GNSS
ANT

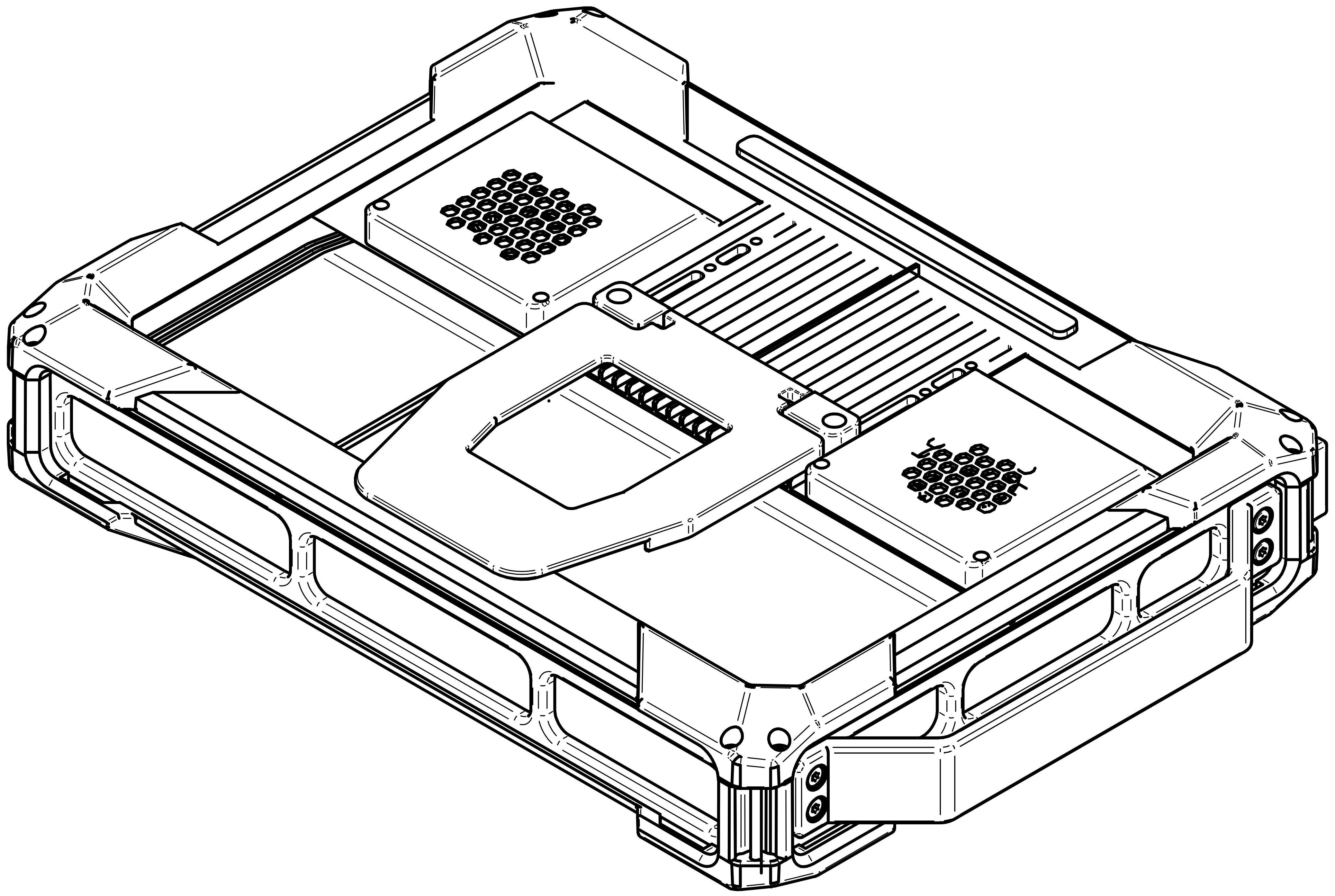

零件代号

借(通)用件登记

旧底图总号

底图总号

签　字

日　期

									PXR
标记	处数	分区	更改文件号	签名	年月日	阶段标记	质量	比例	
设计			标准化				0.000 g	1:1	
校核			工艺						
主管设计			审核						
			批准			共 张　第 张	版本		替代